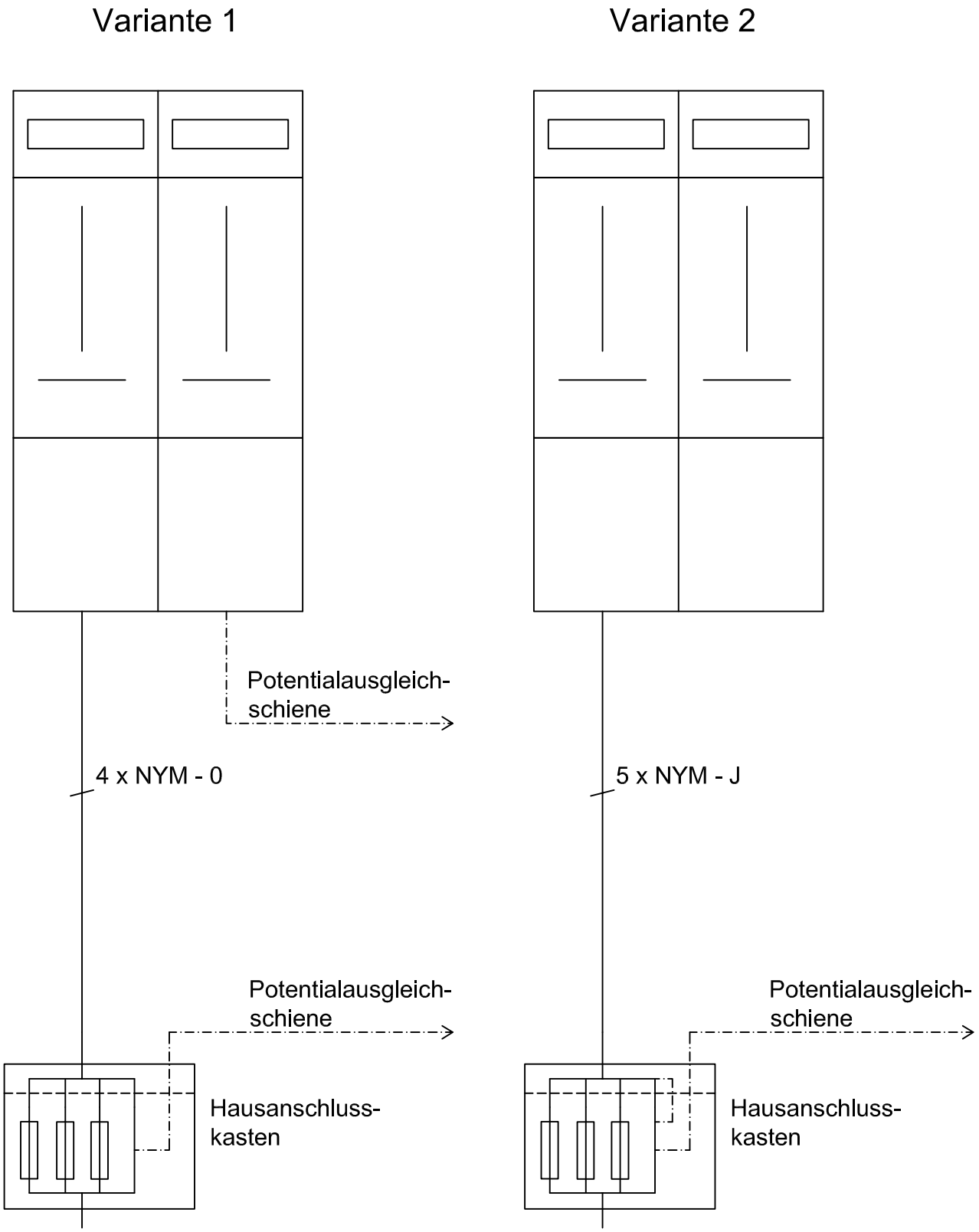


Hausanschluss Allgemein

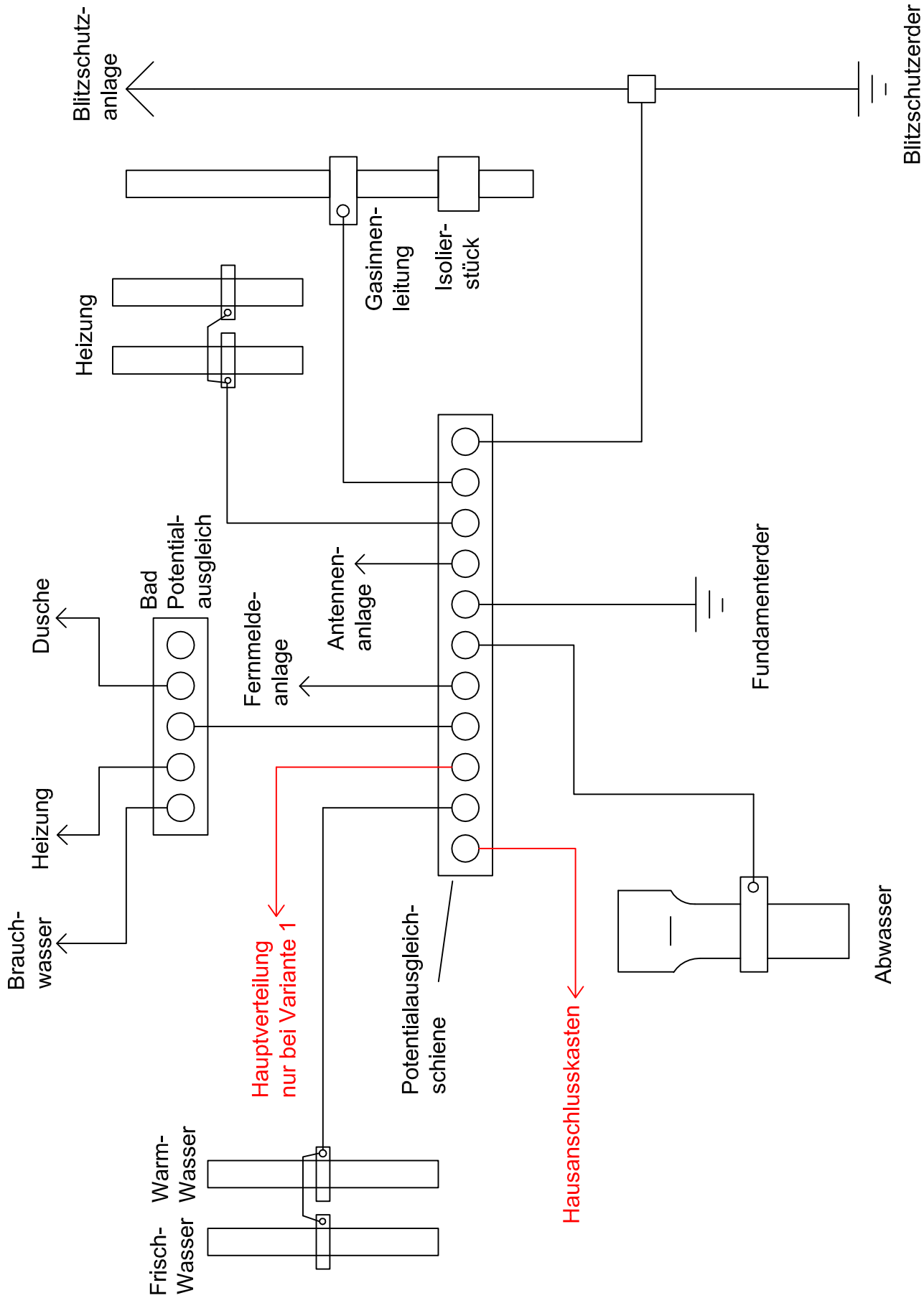


Ausführung des
Potentialausgleiches

A:

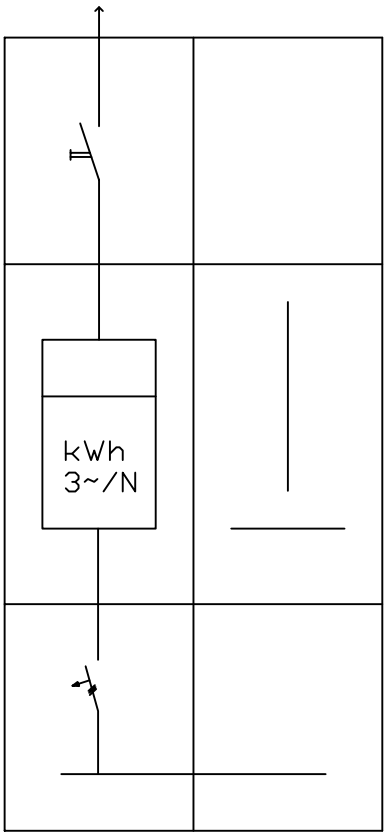


Mindestausführungen von Zählerschränken:

Im oberen Anschlussraum sollen nur Betriebsmittel untergebracht sein, die zur Versorgung der/des Stromkreisverteilers erforderlich sind.
Für jeden Zählerabgang ist im oberen Anschlussraum ein 3poliger Einbauschalter vorzusehen.
Im unteren Anschlussraum ist ab 2 Zählerplätzen ein 5poliges Sammelschienensystem vorzusehen.
Vor jedem Zähler ist ein Leitungsschutzschalter einzubauen.

B:

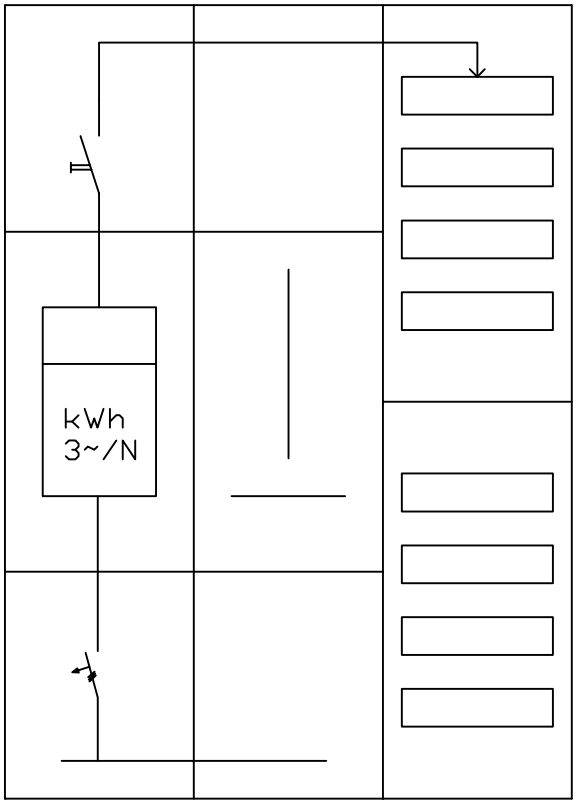


Zählerplätze nach DIN 43870
Gebäude mit einer Wohnung
(Einfamilienhaus)

C:

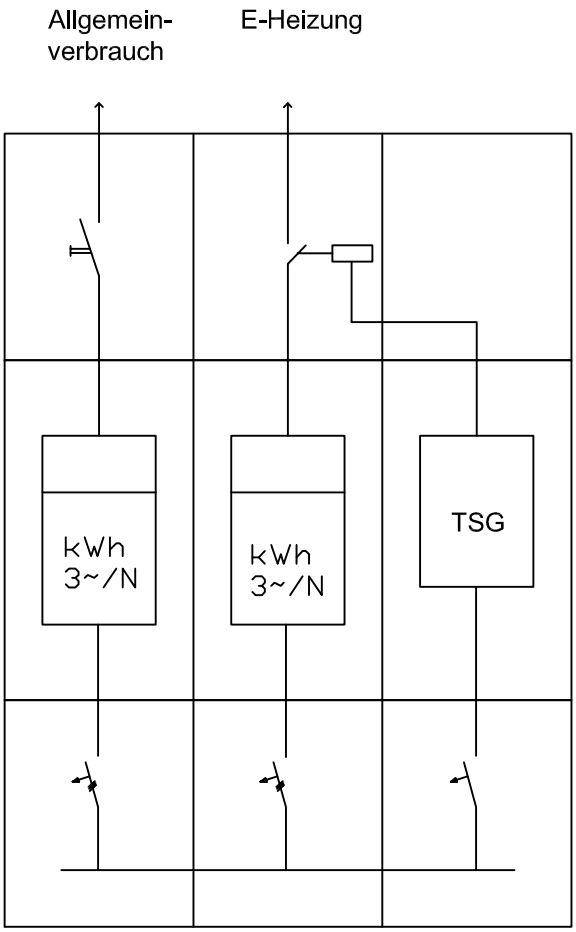


D:

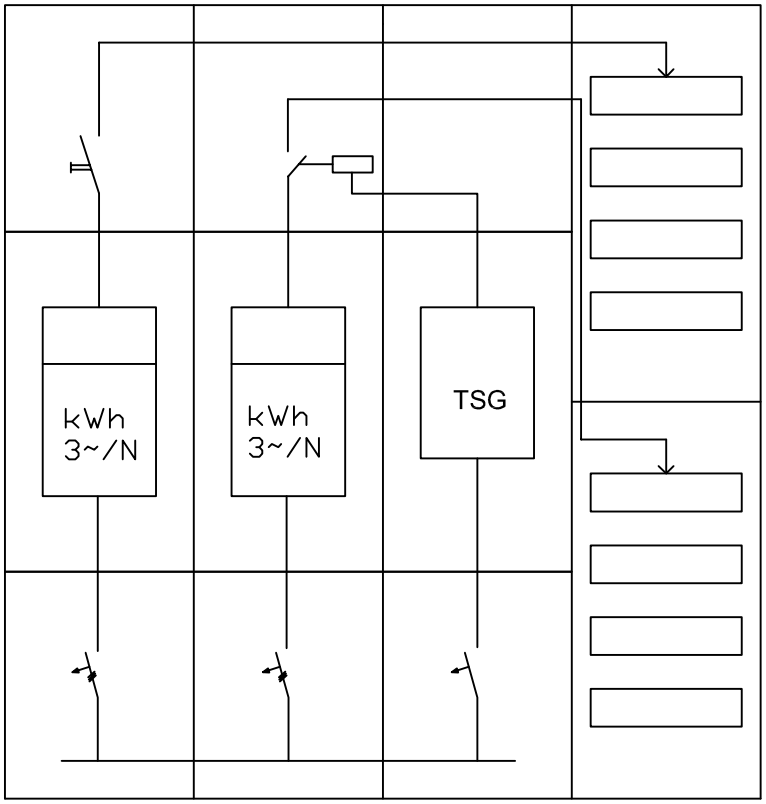


Stromkreisverteiler
Allgemeinverbrauch

Tarifliche Trennung

Stromkreisverteiler
Elektro - Heizung

EWF

Zählerplätze nach DIN 43870
Gebäude mit einer Wohnung
(Einfamilienhaus)
mit Elektro - Heizung

E:

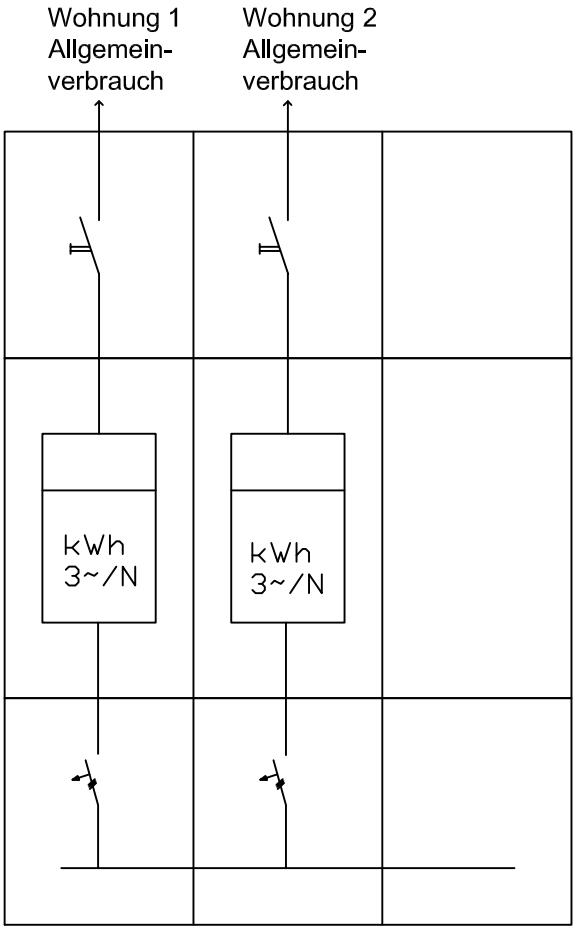


F:

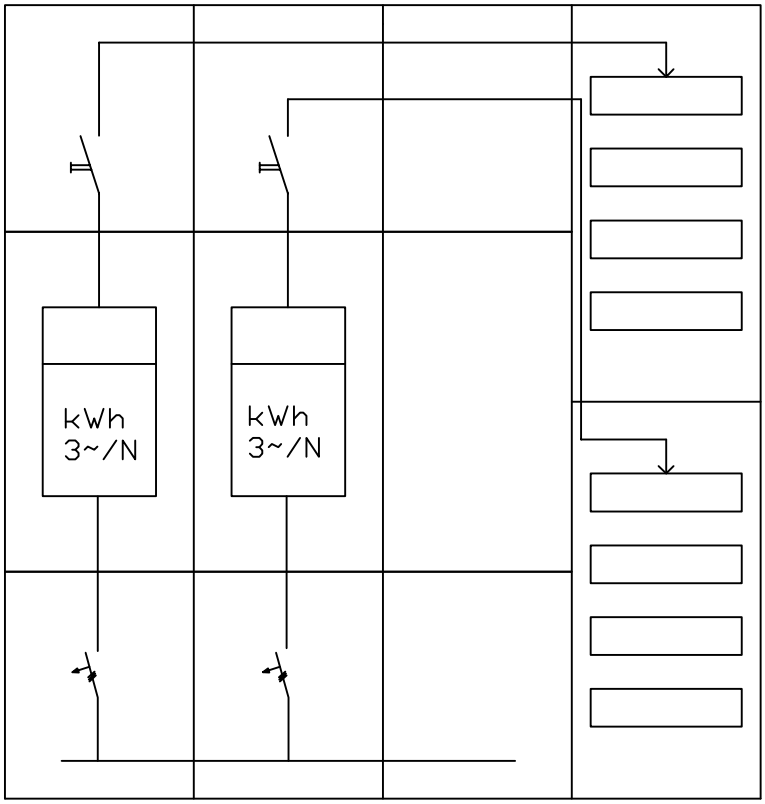


Stromkreisverteiler
Wohnung 1
Allgemeinverbrauch

Tarifliche Trennung

Stromkreisverteiler
Wohnung 2
Allgemeinverbrauch

EWF

Zählerplätze nach DIN 43870
Gebäude mit zwei Wohnungen
(Zweifamilienhaus)

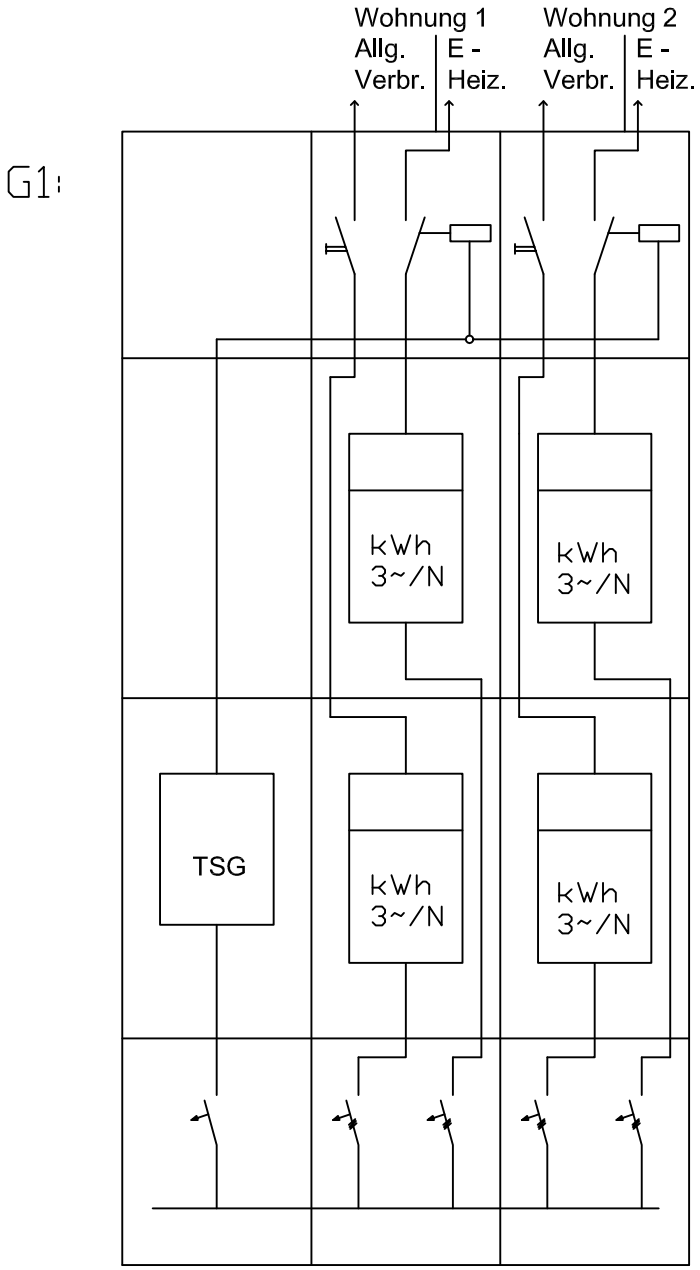


Zählerplätze nach DIN 43870
Gebäude mit zwei Wohnungen
(Zweifamilienhaus)
mit Elektro - Heizung

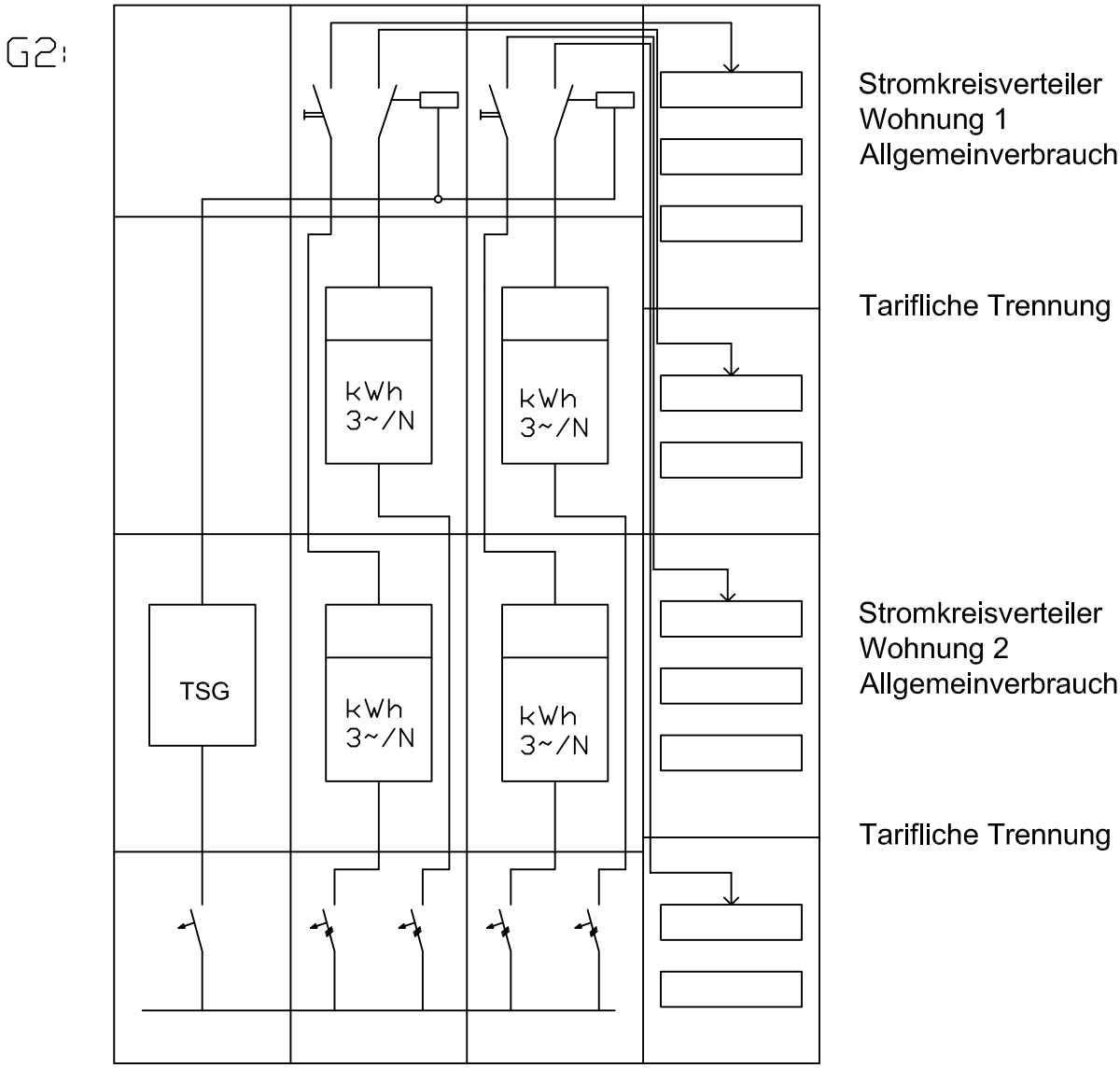


EWF

Zählerplätze nach DIN 43870
Gebäude mit zwei Wohnungen
(Zweifamilienhaus)
mit Elektro - Heizung

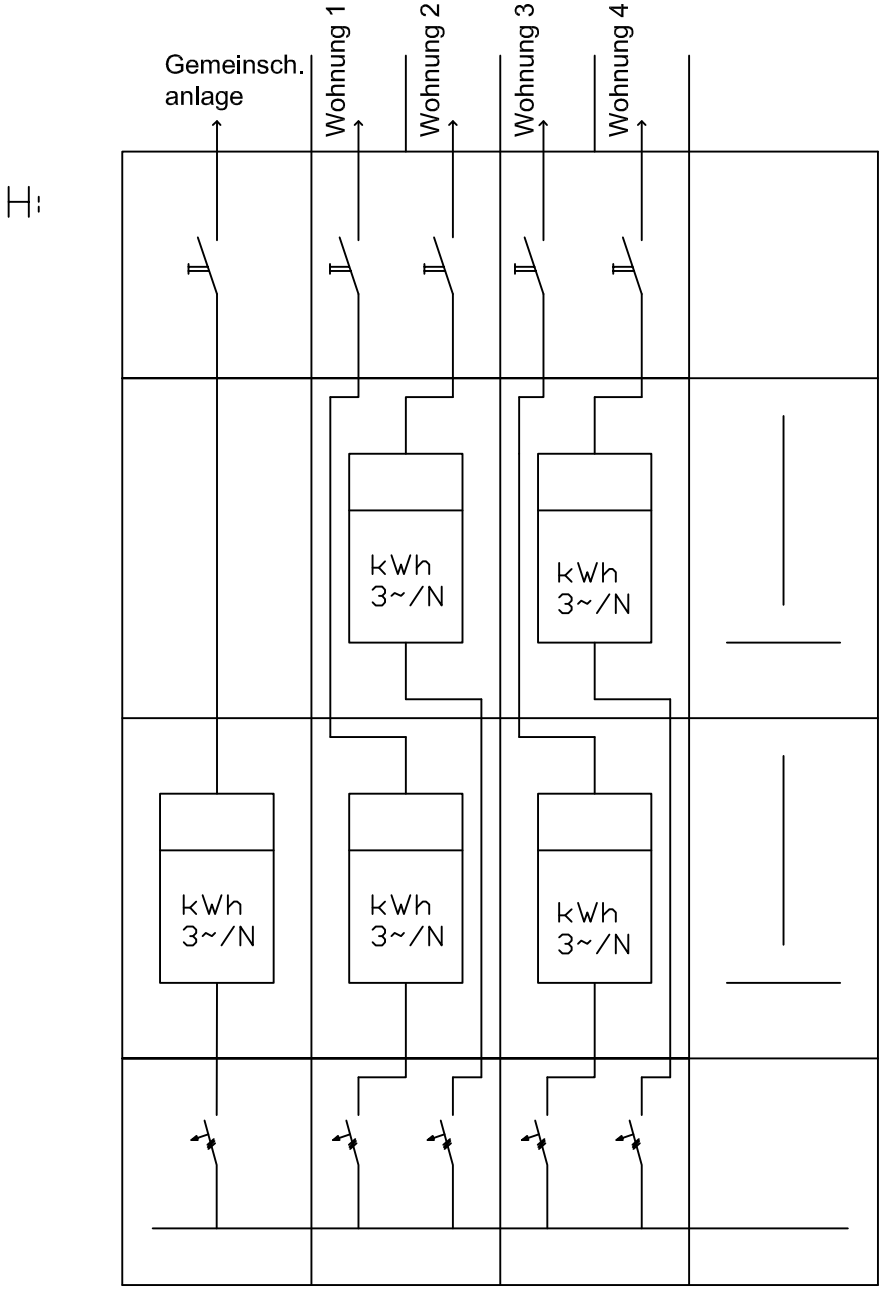


Zählerplätze nach DIN 43870
Gebäude ab drei Wohnungen
(Mehrfamilienhaus/Mietshaus)

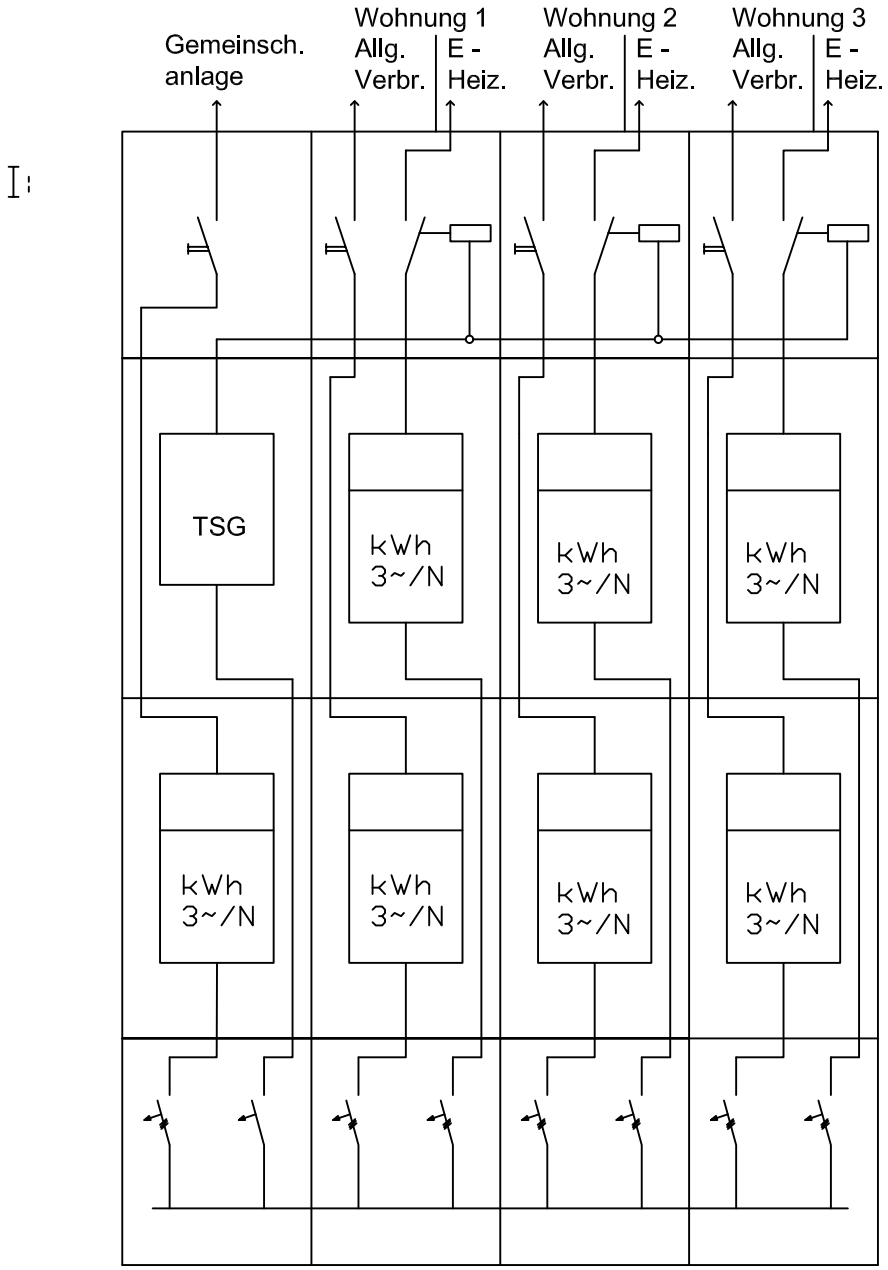


Zählerplätze nach DIN 43870
Gebäude ab drei Wohnungen
(Mehrfamilienhaus/Mietshaus)
mit Elektro - Heizung

J:

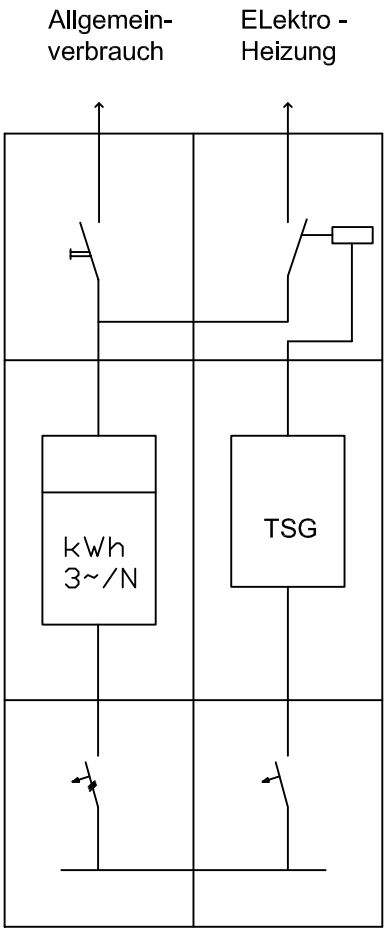


K:

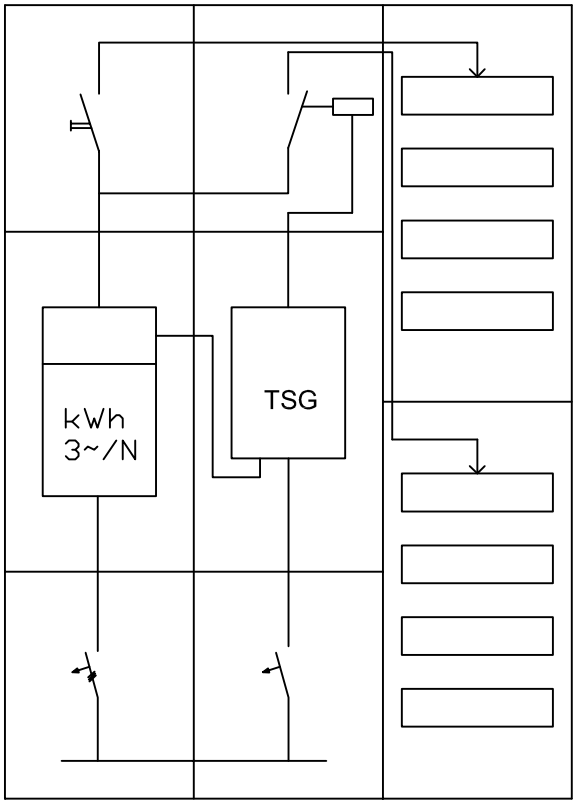


Stromkreisverteiler
Allgemeinverbrauch

Tarifliche Trennung

Stromkreisverteiler
Elektro - Heizung

EWF

Zählerplätze nach DIN 43870
Freigabeschaltung für
Elektro - Speicherheizung
Doppeltarifzähler